Manual de Instruções para Bomba de Pressurização WPS Albin Pump Marine

Em caso dúvidas na instalação após a leitura do manual, favor entrar em contato com nosso departamento técnico através do telefone ou email:

- **(11) 3477-5655**
- **email: atendimento@marineoffice.com.br**

Horários de atendimento:

Segunda-feira à quinta-feira: 8h – 18h

Sexta-feira: 8h – 17h

Rua Anhaia 982, Bom Retiro – SP

www.marineoffice.com.br

Termo de Garantia

A Marine Office tem como compromisso oferecer produtos de qualidade e durabilidade que correspondam com as expectativas de seus clientes. Comprometemo-nos a reparar ou substituir, gratuitamente mediante a aprovação da solicitação de garantia, os produtos que sejam reconhecidos pelo nosso Departamento Técnico como defeituosos. Os produtos serão reconhecidos como defeituosos quando apresentarem qualquer defeito relacionado a material ou processo de fabricação.

A garantia é concedida para produtos que não apresentem conformidade com as especificações técnicas do fabricante, defeitos de material e/ou fabricação. Neste sentido, concede a presente garantia contratual aos produtos adquiridos, cujos termos estão baseados no Código de Defesa do Consumidor. Lei nr. 8.078 de 11 de Setembro de 1990.

Termos e Prazos

- Os produtos distribuídos e comercializados pelas Marine Office, possuem garantia legal de 90 (noventa) dias, a contar da data de emissão da Nota Fiscal de Compra. Produtos com garantia de 1 (um) ou 2 (dois) anos terão sua garantia conforme indicado.
- Para abertura do processo de Solicitação de Garantia, é preciso solicitar formalmente a Marine Office, o respectivo produto e defeito apresentado, a data da compra, e o número de série do equipamento caso este o possua.
- Os custos relacionados ao transporte/envio do produto para análise são de responsabilidade do cliente;
- Caso seja constatado que o produto apresente defeito, a Marine Office reserva-se ao direita, por meio de seu Corpo Técnico, definir se irá reparar ou substituir o produto.
- Após recebimento do produto, a Marine Office terá um prazo de 30 (trinta) dias para reparar ou substituir o produto defeituoso. Este prazo está amparado pela Lei nr. 8078; parágrafos 1 e 2 - artigo 18.
- É considerado produto dentro do prazo de garantia aquele que for formalmente comunicado sobre a falha/defeito apresentado dentro do prazo.
- Os produtos retornarão aos clientes sempre que não forem constatados os defeitos alegados, ou mesmo em casos de descumprimento de qualquer das condições de exclusão de garantia que serão apresentadas a seguir.

A Marine Office é única e exclusivamente responsável por inspecionar, laudar e solucionar o problema existente no produto. Não mexa ou inspecione o produto para solucionar o problema, isso invalidará a garantia.

Condições de Exclusão de Garantia

- Instalação em desacordo com as instruções presentes no manual do fabricante.
- Problemas causados por montagem em desacordo com o manual de instruções, ou relacionados a adaptações e/ou alterações realizadas no produto.
- Problemas relacionados a condições inadequadas do local onde o produto foi instalado e/ou instalações de má qualidade.
- Danos causados durante o transporte ou montagem e desmontagem do produto.
- Desgaste ocorrido por: mau uso, uso diferente daquele proposto pelo fabricante, esforços indevidos, problemas mecânicos ou elétricos provenientes ou decorrente de fatores externos, influência de natureza química, eletroquímica, elétrica ou mecânica e peças de desgaste natural.
- Maus tratos, descuido, negligência, danos causados por acidentes, falta de limpeza, falta de manutenção ou manutenção em desacordo com as instruções do fabricante.
- Danos causados por serviço de limpeza, conserto ou manutenção realizados por terceiros contratados pelo cliente.
- Tentativa de solucionar a falha do produto inspecionando-o e/ou desmontando-o em busca de solucionar o problema.

Observações Importantes

Após observar ou relatar um problema no produto, entre em contato com a Marine Office para informar o ocorrido.

A Marine Office é única e exclusivamente responsável por inspecionar, laudar e solucionar o problema existente no produto. Não mexa ou inspecione o produto para solucionar o problema, isso invalidará a garantia.

Para sua tranquilidade, preserve este Termo de Garantia junto ao documento fiscal e manual de instruções do produto em local de fácil acesso.

Marine Office
BOAT SOLUTIONS

Assistência Técnica Autorizada

Marine Office C.I.E.R.C. LTDA

Rua Anhaia, 982 - Bom Retiro - SP - CEP 01130-000

Telefone: (11) 3477-5655

Email: atendimento@marineoffice.com.br

www.marineoffice.com.br

Bomba de Pressurização WPS

As bombas de pressurização WPS Série 300 e 500 são ideais para fornecer água pressurizada a bordo com fluxo contínuo e sem pulsação. As bombas podem trabalhar por um curto período a seco, porem isso reduzirá sua vida útil.

- Fácil instalação.
- Pressostato heavy duty selado integrado com a bomba.
- Fluxo suave e sem pulsação.
- Operação silenciosa.
- Autoescorvante.
- Conexões de engate rápido e filtro de entrada inclusos.

Operação

Quando a água é requerida no sistema, por exemplo quando uma torneira é aberta, a pressão na linha cairá. Quando a pressão cair para a configuração de fábrica de operação da 1,7 bar (25psi), a bomba ligará automaticamente e fornecerá agua para a linha com um fluxo contínuo e sem pulsação. A bomba desligará automaticamente quando a pressão de corte de 2,8 bar (40psi) for atingida.

Uma válvula anti retorno na saída da bomba manterá a pressão na linha entre as necessidades e manterá sempre água pressurizada na linha.

Especificação Técnica

- **Corpo:** Nylon / Polipropileno
- **Carcaça da válvula:** Polipropileno / Poliamida
- **Válvulas:** Santropene® / EPDM
- **Diafragma:** Santropene®
- **Filtro de entrada:** 40 µm
- **Parafusos:** Aço inox
- **Temperatura máxima de trabalho:** 50ºC
- **Pressão de acionamento:** 1,7 bar (25psi)
- **Pressão de corte:** 2,8 bar (40psi)
- **Ciclo de trabalho:** Intermitente, máximo 20 minutos
- **Motor:** 12 / 24 V DC com proteção térmica
  - WPS 2.6 - 80W - Conexões 1/2” para mangueira
  - WPS 3.5 - 85W - Conexões 1/2” para mangueira
  - WPS 4.0 - 100W - Conexões 1/2” e 3/4" para mangueira
  - WPS 5.3 - 150W - Conexões 1/2” e 3/4" para mangueira
- **Altura máxima de sucção**
  - WPS 2.6 / 3.5 / 4.0 - 2,0 metros
  - WPS 5.3 - 2,5 metros

Instalação

A bomba **deve** ser instalada em local seco e ventilado. A bomba não deve estar submersa. Monta a bomba horizontalmente com espaço suficiente para ventilação e manutenção. Caso você escolha instalar a bomba verticalmente, o motor deve estar apontado para cima.

Marque a posição dos parafusos e faça os furos guia (veja o padrão de furação). Monte a bomba utilizando parafusos e arruelas de aço inox. Não aperte demais os parafusos, isto comprometerá a base da bomba e acarretará em vibrações.

Para conectar a bomba na linha de água, recomenda-se utilizar uma mangueira de água reforçada de alta pressão flexível. Se for utilizado tubulação rígida, deverá ser utilizado um pedaço de 25cm de mangueira para ser instalado entre a bomba e a tubulação. Isso reduzirá ruídos e danos causados por vibrações transmitidas pela tubulação rígida para a bomba. Utilize braçadeiras de aço inox para fixar as mangueiras nas conexões.

NOTA: O filtro de água incluso com a bomba **deve obrigatoriamente** ser instalado na entrada da bomba, a fim de prevenir que detritos grosseiros entrem na bomba e a danifiquem, comprometendo assim seu funcionamento e das válvulas.

Ligações Elétricas

A bomba deve ser instalada com um fusível, à prova d'água, em seu fio positivo (+). O motor das bombas são equipados com proteção térmica para prevenir que ele se sobreaqueça. A proteção térmica é recetada automaticamente quando o motor estiver esfriado. Se a bomba estiver conectada com um cabo de aterramento separado, conecte-o à parte metálica do motor. Consulte o diagrama de fiação para a instalação correta. De acordo com a nomenclatura elétrica padrão, o fio negativo (-) deve ser preto e o fio terra (se usado) deve ser amarelo / verde. Escolha a bitola do fio de acordo com o comprimento total do fio.

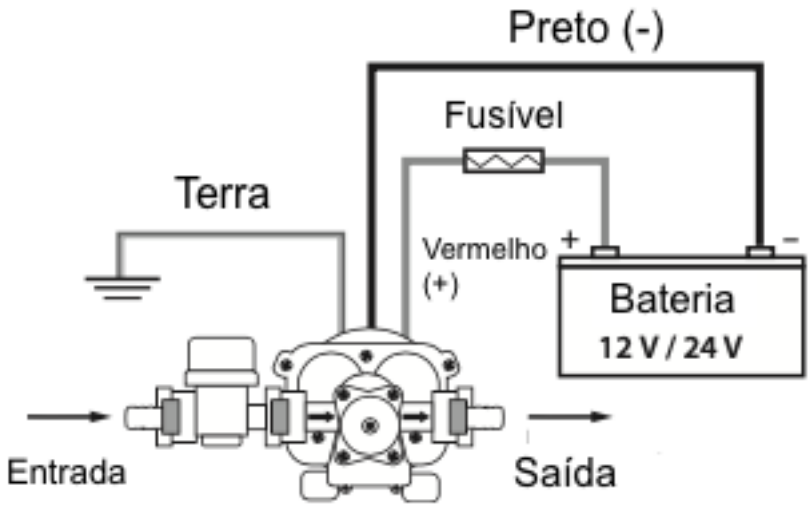

Conecte o fio preto ao negativo (-) da bateria. O fio vermelho deve ser ligado ao positivo (+) da bateria, tomando o devido cuidado de inserir um fusível de capacidade suficiente entre a bomba e a bateria. Outros dispositivos elétricos como interruptores, disjuntores devem ser conectados entre a bomba e a bateria através do fio positivo (+).

Utilize fios de tamanho adequado em sua instalação e todas as ligações elétricas **devem** estar seladas.

NOTA: Antes da instalação dos sistemas de controle elétrico, verifique se a capacidade do equipamento a ser usado é suficiente para aceitar o consumo de amperagem do motor. Baixa tensão causará superaquecimento do motor.

WPS 2.6

Bitola do fio (baseado em uma queda de corrente de 3%)	Comprimento máximo dos fios (positivo + negativo)
	12V
1.5 mm2	5 m
2.5 mm2	8 m
4 mm2	13 m
6 mm2	19 m

WPS 3.5

Bitola do fio (baseado em uma queda de corrente de 3%)	Comprimento máximo dos fios (positivo + negativo)	
	12V	24V
2.5 mm2	5m	21 m
4 mm2	8 m	34 m
6 mm2	13 m	52 m
10 mm2	19 m	82 m

WPS 4.0

Bitola do fio (baseado em uma queda de corrente de 3%)	Comprimento máximo dos fios (positivo + negativo)	
	12V	24V
2.5 mm2	7 m	30 m
4 mm2	11 m	49 m
6 mm2	16 m	73 m
10 mm2	27 m	122 m

WPS 5.3

Bitola do fio (baseado em uma queda de corrente de 3%)	Comprimento máximo dos fios (positivo + negativo)	
	12V	24V
2.5 mm2	5 m	21 m
4 mm2	8 m	34 m
6 mm2	12 m	52 m
10 mm2	20 m	86 m
16 mm2	31 m	138 m

Procedimento de Inicialização

Após instalar a bomba, faça as seguintes etapas como indicado.

1. Encha o tanque de água
2. Abra totalmente uma torneira
3. Ligue a bomba
4. Feche a torneira assim que a água começar a fluir
5. Abra cada ponto de água, torneiras e chuveiros, para retirar todo o ar do sistema.
6. A bomba desligará assim que as torneiras estiverem fechadas e a pressão de corte for alcançada.

Manutenção

Periodicamente higienize o sistema como indicado.

1. Encha o tanque com uma mistura de alvejante e água potável (1 ml de alvejante para cada 1 L de água).
2. Abra todas as torneiras e chuveiros até que a água saída com cheiro de alvejante.
3. Feche todas as torneiras e chuveiros.
4. Drene a solução do tanque
5. Encha o tanque com água potável
6. Abra todas as torneiras e chuveiros e deixe que a água flua até que a mistura de alvejante e água não estiver mais no sistema.

Atenção

Mantenha todas as ligações elétricas acima do nível máximo da água do porão.

Desligue a energia do sistema antes de realizar qualquer procedimento para evitar danos físicos à você, ao ambiente e ao equipamento.

Instale sempre um fusível adequado para evitar danos ao produto. Não instalar um fusível na bomba pode acarretar risco de mal funcionamento e/ou incêndio na embarcação.

Não utilize a bomba para qualquer outro fluido a não ser água potável ou água salgada. Qualquer outro fluido danificará a o produto e poderá acarretar lesões físicas e ambientais.

Performance

WPS 2.6GPM

Pressão			Fluxo		Amperagem
bar	kpa	psi	L/min	GPM	12V
0	0	0	9,2	2,5	2,4A
0,8	80	12	7,9	2,1	3,7A
1,6	160	23	6,8	1,8	4,9A
2,4	240	29	5,8	1,6	5,7A
2,8	280	41	5,4	1,4	6,2A
Fusível recomendado					**10A**

WPS 3.5GPM

Pressão			Fluxo		Amperagem	
bar	kpa	psi	L/min	GPM	12V	24V
0	0	0	12	3,2	4,1A	2,2A
0,8	80	12	10,8	2,9	5,3A	2,8A
1,6	160	23	9,9	2,6	6,7A	3,4A
2,4	240	29	8,8	2,4	7,9A	4,0A
2,8	280	41	8,3	2,2	8,7A	4,3A
Fusível recomendado					**10A**	**5A**

WPS 4.0GPM

Pressão			Fluxo		Amperagem	
bar	kpa	psi	L/min	GPM	12V	24V
0	0	0	14,6	3,9	3,3A	1,7A
0,8	80	12	12,7	3,4	4,9A	2,5A
1,6	160	23	11	2,9	6,3A	3,2A
2,4	240	29	10	2,6	7,7A	3,8A
2,8	280	41	9,5	2,5	8,4A	4,1A
Fusível recomendado					**10A**	**5A**

WPS 5.3GPM-1

Pressão			Fluxo		Amperagem	
bar	kpa	psi	L/min	GPM	12V	24V
0	0	0	19,6	5,2	4,9A	2,6A
0,8	80	12	17,1	4,5	7A	3,5A
1,6	160	23	15	4	8,2A	4,2A
2,4	240	29	13,3	3,5	11,3A	5
2,8	280	41	12,5	3,3	12,2A	5,2A
Fusível recomendado					**15A**	**8A**

Dimensões

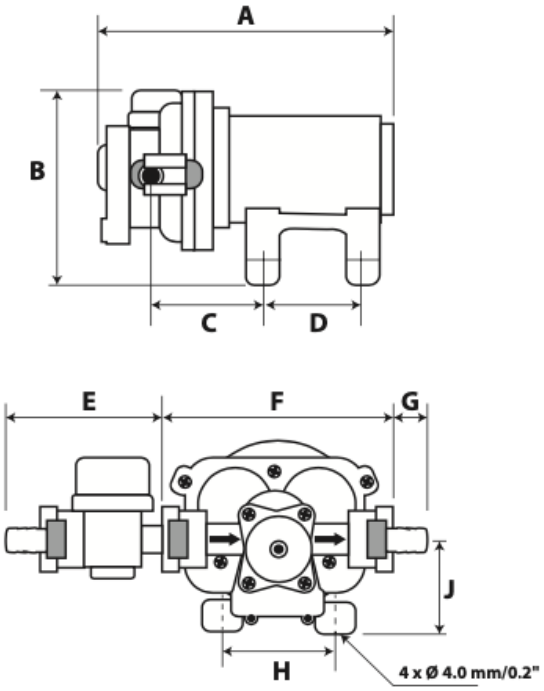

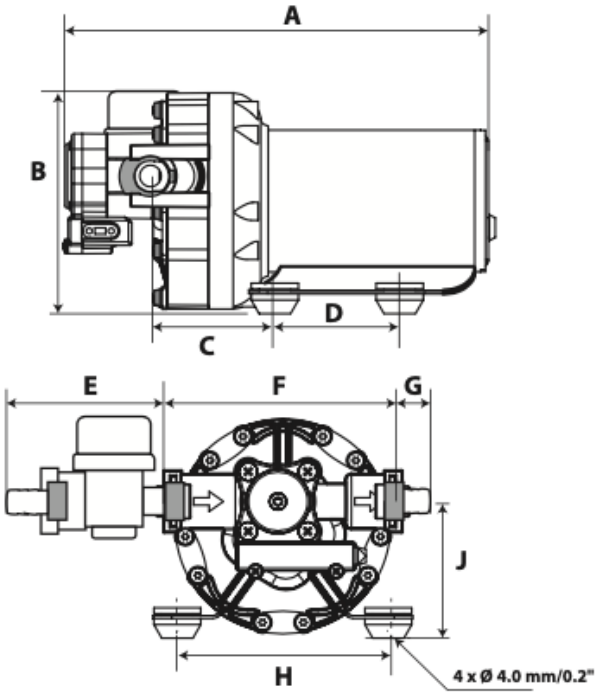

WPS 2.6 / 3.5 - 2,2Kg

Cota	Medida (mm)	Cota	Medida (mm)
A	205	F	117
B	105	G	20
C	71	H	82,5
D	72,5	J	63,5
E	82		

WPS 4.0 / 5.3 - 2,5 Kg

Cota	Medida (mm)	Cota	Medida (mm)
A	215	F	122
B	112	G	20
C	63	H	108
D	63,4	J	70
E	82		